LEMCA FIT TÓKIO PAREDE E TETO

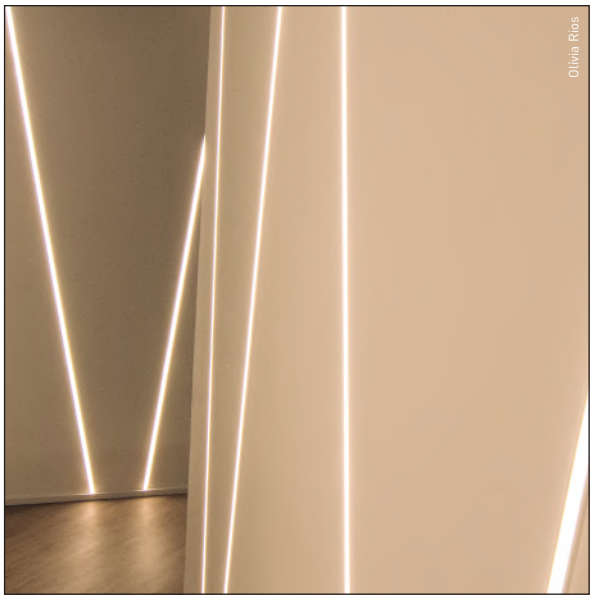

descrição
perfil de embutir em alumínio extrudado anodizado

fonte de luz
LED

temperatura de cor
branco quente, branco frio, RGB ou branco dinâmico

difusor
policarbonato leitoso

tensão
12Vcc / 24Vcc

consumo
4.8 W/m, 9.6 W/m, 14.4 W/m e 24.5 W/m

vida útil
30.000 horas

aplicação
uso interno
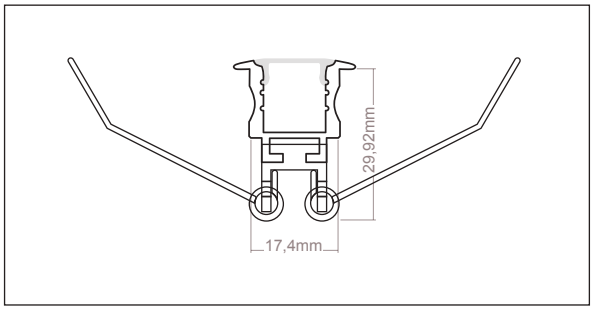
observação
extensão pode ser adequada a cada projeto
necessita de um driver remoto para alimentação