CUZCO

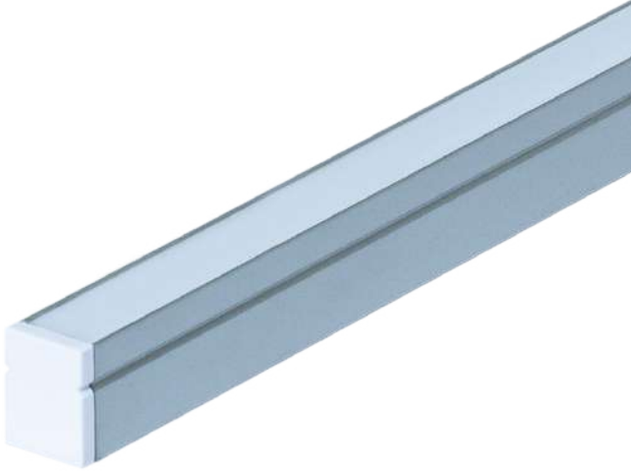

perfil de sobrepor com dimensões reduzidas em alumínio extrudado anodizado com difusor em policarbonato leitoso

fonte de luz	potência	temperatura de cor	alimentação	IRC	corte
fita LED alta eficiência	4.8W/m	2.600K / 3.000K / 4.000K	24V	>90	50mm
	9.6W/m	2.600K / 3.000K / 4.000K	24V	>90	50mm
fita LED colorida	14.4W/m	vermelho / verde / azul / amarelo / pink	24V	-	33.3mm

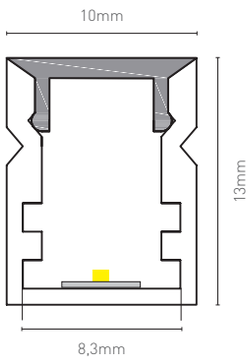

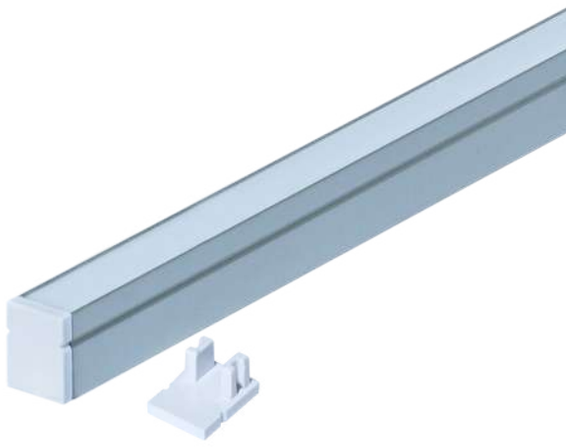

observações
- extensão pode ser adequada a cada projeto
- alimentação: driver de tensão 12Vcc / 24Vcc | driver de corrente 350mA
- driver remoto
- fixação com grampo metálico

LED | 110V 240V 50/60Hz | vida útil 30.000h | uso interno

LUTRON®

Driver Opcional:
Lutron Hi-lume LTEA 1% 2-wire

LED driver dimerizável 12V/24V *forward phase* com entrada AC120V compatível com os sistemas de automação **Lutron** e para uso *stand-alone.*

Outras opções sob consulta.

Atualização julho/2020 - Imagens ilustrativas

LEMCA ILUMINAÇÃO
Tel.: |11| 2827.0600
www.lemca.com.br
vendas@lemca.com.br