SWAP SQUARE ASSIMÉTRICO

GERMAN DESIGN AWARD NOMINEE 2016

reddot design award winner 2015

luminária assimétrica em alumínio com refletor em ABS

potência	temperatura de cor	ângulo	lúmens	UGR	IRC
7W	2.700K	52º	910lm	<19	>90

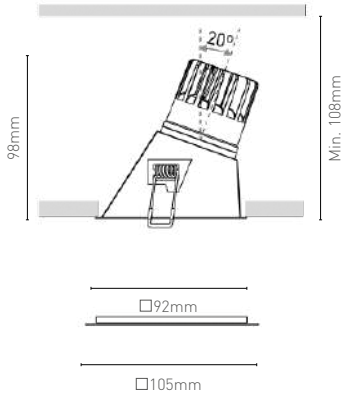

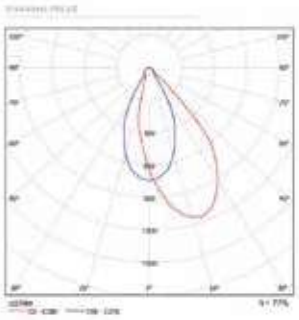

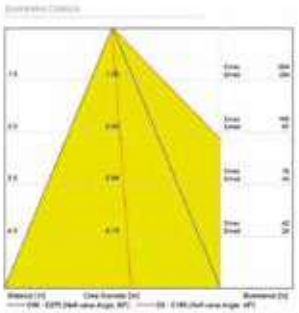

cores disponíveis

preto

branco

prata

dourado

laranja

observação
- possibilidade de dimerização *phase cut* (sob consulta)

LED | 110V 240V 50/60Hz | MacAdam step 2 | vida útil 30.000h | uso interno

LEMCA ILUMINAÇÃO

Tel: |11| 2827.0600 | led@lemca.com.br | www.lemca.com.br